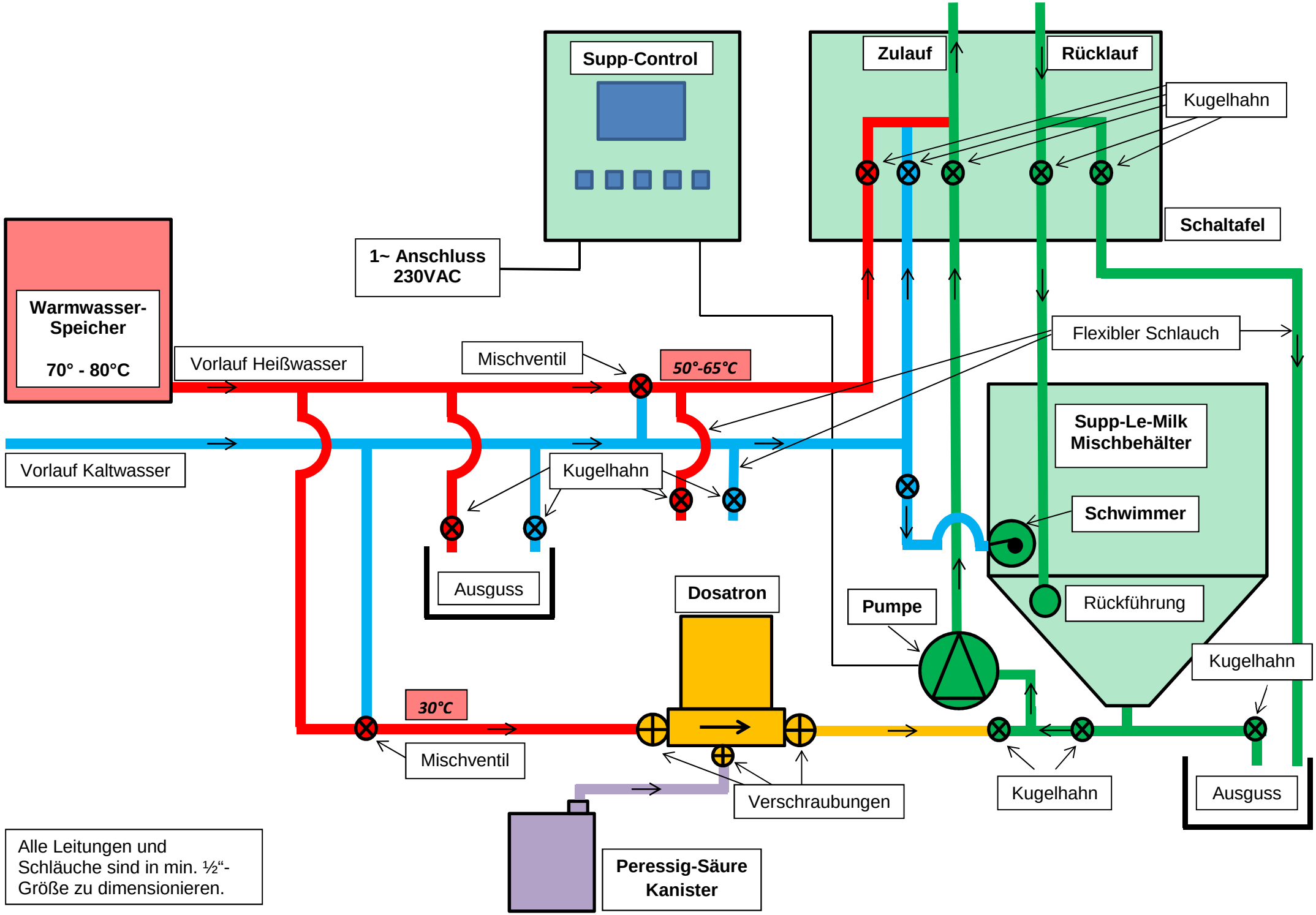
Supp-Control
Zulauf
Rücklauf
Kugelhahn
Schaltafel
1~ Anschluss
230VAC
Warmwasser-
Speicher
70° - 80°C
Flexibler Schlauch
Vorlauf Heißwasser
Mischventil
50°-65°C
Supp-Le-Milk
Mischbehälter
Vorlauf Kaltwasser
Kugelhahn
Schwimmer
Ausguss
Dosatron
Pumpe
Rückführung
Kugelhahn
30°C
Mischventil
Verschraubungen
Kugelhahn
Ausguss
Peressig-Säure
Kanister
Alle Leitungen und
Schläuche sind in min. ½“-
Größe zu dimensionieren.